WALTERSCHEID

Gelenkwelle
PTO drive shaft
Transmission: W2300-SC15-710-K65/2-F5/1R

Bestell-Nr. / Part No. / Référence: 115271

Zeichnungs-Nr. / Drawing No. / Réf. du plan: 14689

Datum / Date / Date: 14.02.2007

Seite / Page / Page: 1 von / of / de: 1

für Kunde / for customer / pour client: Amazone

Kundenzeichnungs-Nr. / Customer drawing No. / Réf. du plan client: EJ 141

Maschinenart / Machine / Machine: Großflächenstreuer

Type / Type / Type: ZG-B1

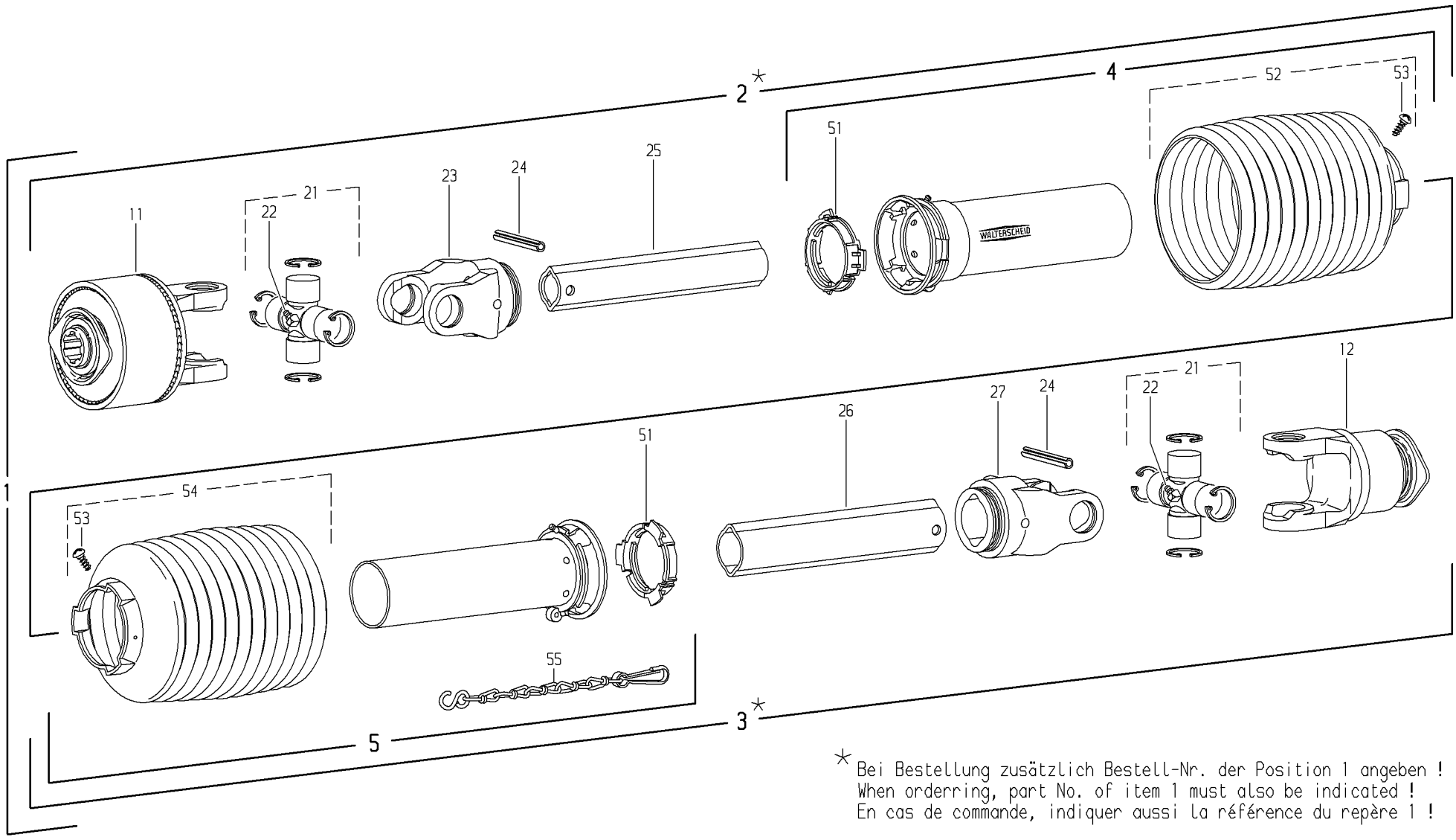

* Bei Bestellung zusätzlich Bestell-Nr. der Position 1 angeben !
When orderring, part No. of item 1 must also be indicated !
En cas de commande, indiquer aussi la référence du repère 1 !

Pos.-Nr. Item Repère	GKN Walterscheid Bestell-Nr. Part No. Référence	GKN Walterscheid Zeichnungs-Nr. Drawing No. Réf. du Plan	Amazone Bestell-Nr. Part No. Référence	Stückzahl Quantity Quantité	Technische Angaben Technical data Données techniques	Benennung	Description	Désignation
1	115271	14689	EJ 141	1	W2300-SC15-710-K65/2-F5/1R	Gelenkwelle mit Schutz	PTO drive shaft with guard	Transmission avec protecteur
2*				1	WH2300-SC15-630-K65/2	Innere Gelenkwellenhälfte mit äußerer Schutzhälfte	Inner PTO drive shaft half with outer guard half	Demi-transmission intérieure avec demi-protecteur extérieur
3*				1	WH2300-SC15-625-F5/1R	Äußere Gelenkwellenhälfte mit innerer Schutzhälfte	Outer PTO drive shaft half with inner guard half	Demi-transmission extérieure avec demi-protecteur intérieur
4	116690	85.105		1	SDH15-A1000-851613-K	Äußere Schutzhälfte SC-Rohr 480 mm kürzen SC-Trichter 2 Rippe(n) kürzen	Outer guard half Shorten SC tube by 480 mm Shorten SC cone by 2 rib(s)	Demi-protecteur extérieur Raccourcir tube SC de 480 mm Raccourcir cone SC de 2 onde(s)
5	188411	85.104		1	SDH15-J550?-851512-K	Innere Schutzhälfte SC-Rohr 30 mm kürzen SC-Trichter 1 Rippe(n) kürzen	Inner guard half Shorten SC tube by 30 mm Shorten SC cone by 1 rib(s)	Demi-protecteur intérieur Raccourcir tube SC de 30 mm Raccourcir cone SC de 1 onde(s)
11	327859	55.105.09		1	K65/2-2300-1 3/8"(6)ZV	Elastikkupplung; drehsinnunabhängig	Elastic clutch; independent of direction of rotation	Limiteur élastique; indépendant du sens de rotation
12	123020	56.264.40		1	F5/1R-2300-1 3/8"(6)ZV	Sperrkeilfreilauf; Rechtsdrehsinn	Key-type overrunning clutch; right-hand rotation	Roue libre à rochets; rotation à droite
21	044444	21.00.00		2		Kreuzgarnitur komplett	Cross and bearing kit complete	Bloc croisillon complet
22	084099	63.27.00		2	BM8x1	Kegel-Schmiernippel	Lubrication fitting	Graisseur
23	041315	21.11.00		1	RG2300-0v	Rillengabel	Inboard yoke	Mâchoire à gorge
24	020614	61.05.04		2	ISO8752-10x65	Spannstift	Spring-type straight pin	Goupille élastique
25	122819	75.11.123		1	0vGA-580	Profilrohr, beschichtet	Profile tube, coated	Tube profilé, rilsanisé
26	122820	75.16.109		1	1G-575	Profilrohr	Profile tube	Tube profilé
27	041318	21.12.00		1	RG2300-1	Rillengabel	Inboard yoke	Mâchoire à gorge
51	087279	82.83.06		2		Gleitring	Bearing ring	Bague de glissement
52	115133	85.16.13		1	n=RP13	Schutztrichter; n= Rippenanzahl SC-Trichter 2 Rippe(n) kürzen	Guard cone; n= Number of ribs Shorten SC cone by 2 rib(s)	Cône protecteur; n= Nombre d'ondes Raccourcir cone SC de 2 onde(s)
53	365305			2	3,5x9,5	Schraube	Screw	Vis
54	365352	85.15.12		1	n=RP12	Schutztrichter; n= Rippenanzahl SC-Trichter 1 Rippe(n) kürzen	Guard cone; n= Number of ribs Shorten SC cone by 1 rib(s)	Cône protecteur; n= Nombre d'ondes Raccourcir cone SC de 1 onde(s)
55	044321	82.36.03		1		Haltekette	Safety chain	Chaînette