WALTERSCHEID

Gelenkwelle PTO drive shaft Transmission	P300-PG25Z-760-K92/4	Bestell-Nr. Part No. Référence	114952	Zeichnungs-Nr. Drawing No. Réf. du plan	16531	Datum Date Date	13-02-07	Seite Page Page	1 von 1 of de
	-								

für Kunde for customer pour client	Kuhn	Kundenzeichnungs-Nr. Customer drawing No. Réf. du plan client	4600 361	Maschinenart Machine Machine	-	Type Type Type	FC 243 / 283
	-		-		-		-

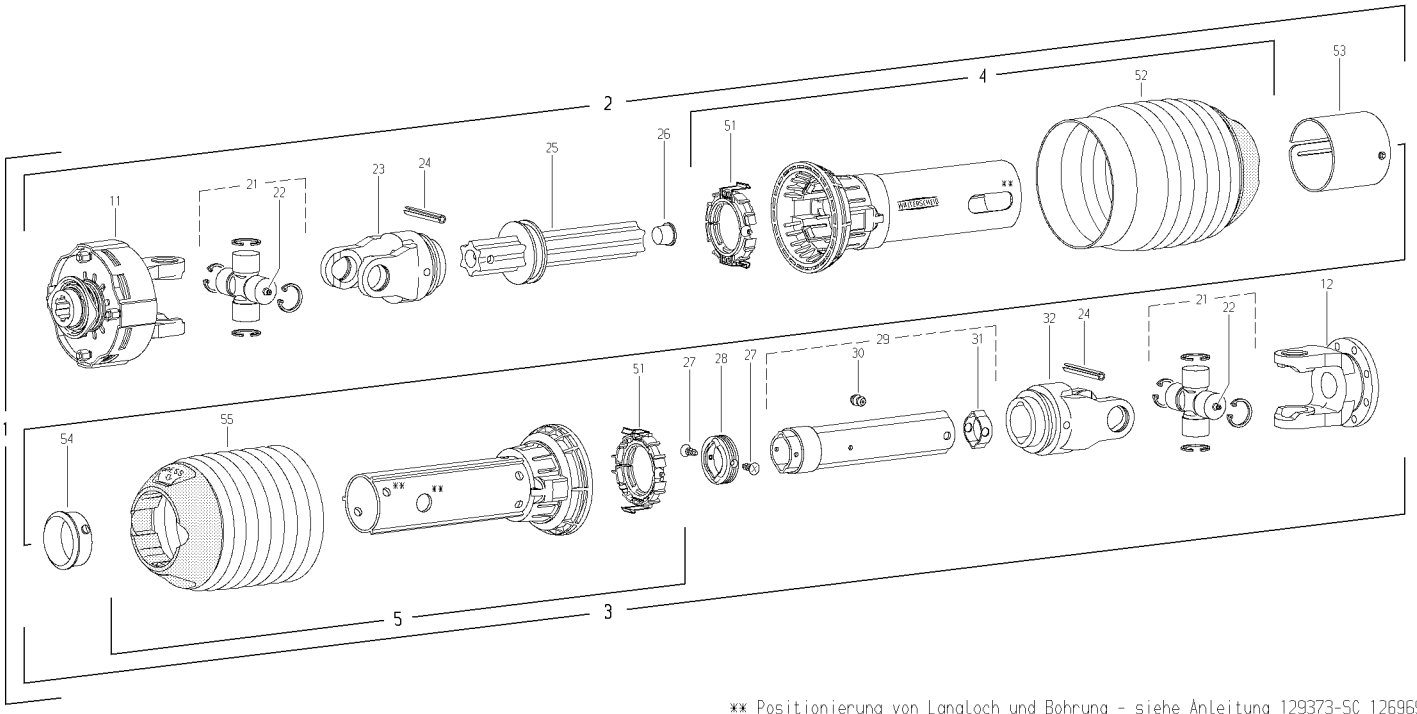

** Positionierung von Langloch und Bohrung - siehe Anleitung 129373-SC 126969-PG
Slot and hole positioning - see instructions 129373-SC 126969-PG
Positionnement du trou oblong et du trou - voir notice 129373-SC 126969-PG

Pos.-Nr. Item Repère	GKN Walterscheid Bestell-Nr. Part No. Référence	Zeichnungs-Nr. Drawing No. Réf. du Plan	Kuhn Bestell-Nr. Part No. Référence	Stückzahl Quantity Quantité	Technische Angaben Technical data Données techniques	Benennung	Description	Désignation
1	114952	16531	4600 361	1	P300-PG25Z-760-K92/4	Gelenkwelle mit Schutz	PTO drive shaft with guard	Transmission avec protecteur
2				1	PH300-PG25-690-K92/4	Innere Gelenkwellenhälfte mit	Inner PTO drive shaft half with	Demi-transmission intérieure avec
-						äußerer Schutzhälfte	outer guard half	demi-protecteur extérieur
3				1	PH300-PG25Z-640	Äußere Gelenkwellenhälfte mit	Outer PTO drive shaft half with	Demi-transmission extérieure avec
-						innerer Schutzhälfte	inner guard half	demi-protecteur intérieur
4	116547	86.202		1	PGH25-A1000-862860	Äußere Schutzhälfte	Outer guard half	Demi-protecteur extérieur
-						PG-Rohr 515 mm kürzen	Shorten PG tube by 515 mm	Raccourcir tube PG de 515 mm
5	116548	86.201		1	PGH25-J1000-8627625	Innere Schutzhälfte	Inner guard half	Demi-protecteur intérieur
-						PG-Rohr 520 mm kürzen	Shorten PG tube by 520 mm	Raccourcir tube PG de 520 mm
-						-		
-						-		
-						-		
11	167035	56.218.16		1	K92/4-2300-1 3/8" (6)ZV;	Reibkupplung;	Friction clutch;	Limiteur à friction;
					M=1200Nm	drehsinnunabhängig	independent of direction of rotation	indépendant du sens de rotation
12	340427	21.66.00		1	FG2300-ø120	Flanschgabel	Flange yoke	Mâchoire à bride
-						-		
21	122077	21.00.131		2	2300 "P"	Kreuzgarnitur komplett	Cross and bearing kit complete	Bloc croisillon complet
22	153207	63.11.04		2		Schlag-Schmiernippel	Drive-in type lubrication fitting	Graisseur à frapper
23	041576	21.22.100		1	RG 2300-1b	Rillengabel	Inboard yoke	Mâchoire à gorge
24	020616	61.05.03		2	ISO8752-10x75	Spannstift	Spring-type straight pin	Goupille élastique
25	153555	75.25.189		1	1bGA-640	Profilrohr	Profile tube	Tube profilé
26	304721			1	1b	Kappe	Plug	Bouchon
27	124524	60.15.05		2	5x8	Schraube	Screw	Vis
28	123017	68.18.21		1	2a	Dichtring für Außenprofil	Sealing ring for outer profile	Joint pour profil extérieur
29	154070	75.36.128		1	2aG-590	Profilrohr mit Schmiernippel	Profile tube with lubrication fitting	Tube profilé avec graisseur
30	380371	63.33.00		1	4,6	Schlag-Schmiernippel	Drive-in type lubrication fitting	Graisseur à frapper
31	691432	68.08.03		1	2a	Stopfen	Plug	Bouchon
32	041577	21.22.101		1	RG 2300-2a	Rillengabel	Inboard yoke	Mâchoire à gorge
-						-		
51	139178	82.83.120		2		Gleitring	Bearing ring	Bague de glissement
52	119843	86.28.60		1		Schutztrichter	Guard cone	Cône protecteur
53	188061	80.65.101		1		Abdeckung	Cover	Obturateur
54	122376	82.83.111		1	PG20Z	Gleitring	Bearing ring	Bague de glissement
55	134556	86.27.625		1		Schutztrichter	Guard cone	Cône protecteur
56	044321	82.36.03		1		Haltekette	Safety chain	Chaînette