DG FG/FG A-A AG 6-NGlg 6w

WALTERSCHEID

Gelenk / Joint / Joint: DG2300-115

Bestell-Nr. / Part No. / Référence: **108905**

Zeichnungs-Nr. / Drawing No. / Réf. du plan: SK6161

Datum / Date / Date: 19.02.97

für Kunde / for customer / pour client: Claas Saulgau

Kundenzeichnungs-Nr. / Customer drawing No. / Réf. du plan client: 985 981.0

Maschinenart / Machine / Machine: Häcksler

Type / Type / Type: PU - 3,8m

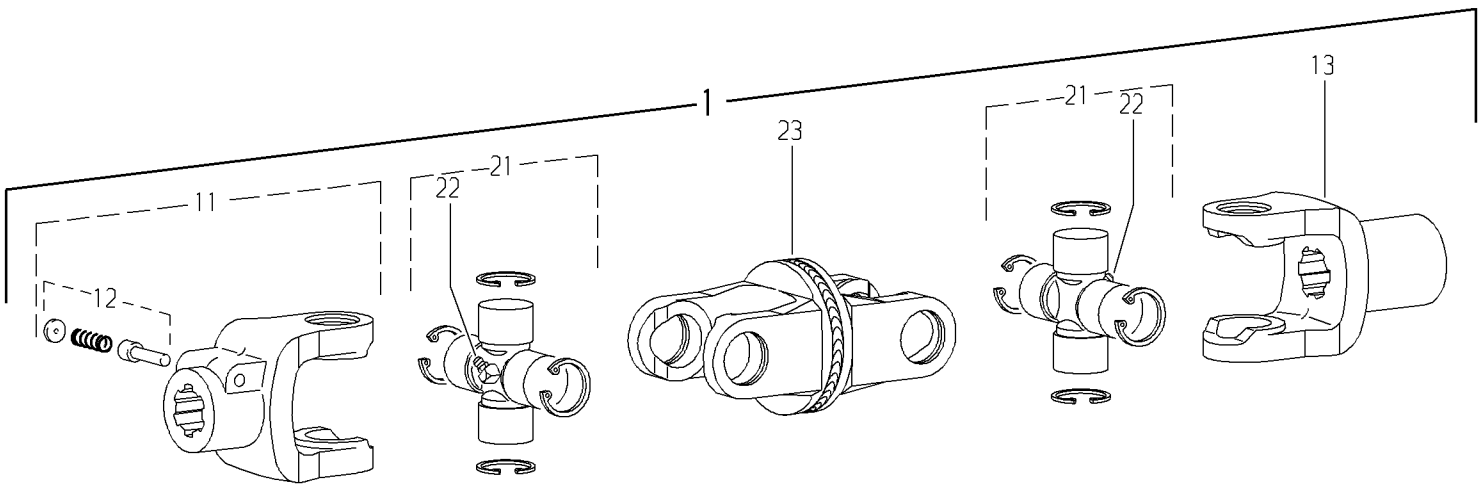

Pos.-Nr. / Item / Repère	Bestell-Nr. / Part No. / Référence	Zeichnungs-Nr. / Drawing No. / Réf. du Plan	Stückzahl / Quantity / Quantité	Technische Angaben / Technical data / Données techniques	Benennung	Description	Désignation	
1	108905	SK6161	1	DG2300-115	Doppelgelenk	Double joint	Joint double	
11	041341	21.19.00	1	AG2300-1 3/8" (21)	Aufsteckgabel mit Schiebestift	Quick-disconnect yoke	Mâchoire à verrouillage rapide	
12	339107	agraset 101	1		Schiebestift kpl.	Quick-disconnect pin cpl.	Poussoir de verrouillage rapide cpl.	
13	106246	+21.25.110	1	NG2300-1 3/8" (21)	Nabengabel	Hub yoke	Mâchoire alésée	
21	044444	21.00.00	2		Kreuzgarnitur komplett	Cross and bearing kit complete	Bloc croisillon complet	
22	084099	63.27.00	2	BM8x1	Kegel-Schmiernippel	Lubrication fitting	Graisseur	
23	183458	+21.26.103	1	DOPG2300-115	Doppelgabel	Double yoke	Mâchoire double	

Ablage-Nr. / File-No. / Réf.de classement: EL_CLA_S_108905

CAD-Ersatzteilliste-A3EL