WALTERSCHEID

Gelenkwelle / PTO drive shaft / Transmission: SC-Topf 275x217x240-Adapter GT60

Bestell-Nr. / Part No. / Référence: 102532

Zeichnungs-Nr. / Drawing No. / Réf. du plan: 82.49.13

Datum / Date / Date: 28.05.2003

Seite / Page / Page: 1 von / of / de: 1

für Kunde / for customer / pour client: Kuhn

Kundenzeichnungs-Nr. / Customer drawing No. / Réf. du plan client: 4618122

Maschinenart / Machine / Machine:

Type / Type / Type:

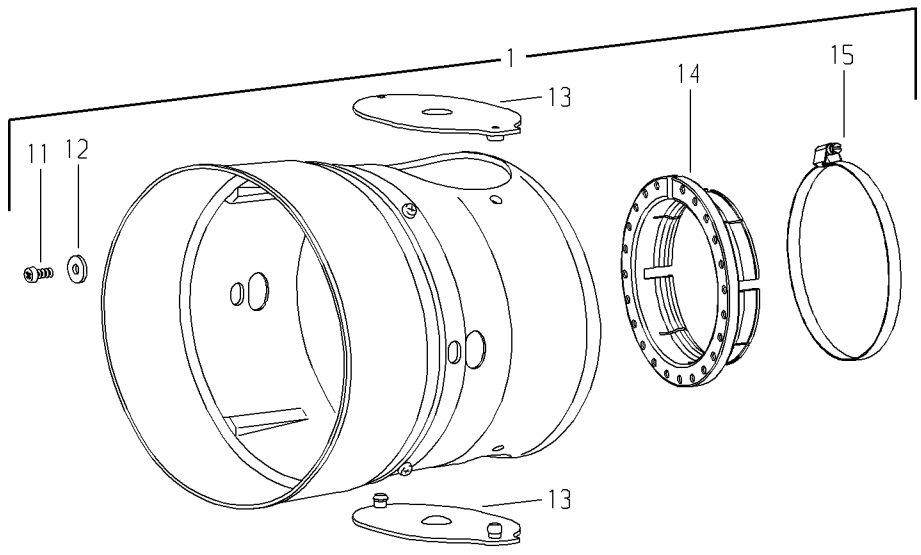

Pos.-Nr. Item Repère	GKN Walterscheid Bestell-Nr. Part No. Référence	Zeichnungs-Nr. Drawing No. Réf. du Plan	Bestell-Nr. Part No. Référence	Stückzahl Quantity Quantité	Technische Angaben Technical data Données techniques	Benennung	Description	Désignation
1	102532	82.49.13	4618122	1	275x217x240-GT60	Schutztopf komplett	Safety shield complete	Bol protecteur complet
11	102511	60.15.03		4	6x14	Schraube	Screw	Vis
12	304970			4	DIN9021-A6,4	Scheibe	Washer	Rondelle
13	358107	82.60.00		2		Deckel	Flap	Opercule
14	103312	83.11.05		1	GT60	Adapterring	Adapter ring	Bague d´adaptation
15	101776	82.87.13		1	DIN3017-AL110-130/9-C6-W2	Schlauchschelle	Hose clamp	Collier de serrage

Ablage-Nr. / File-No. / Réf.de classement: EL_KUHN__102532